第147回九州地区高等学校野球大会鹿児島県予選　組合せ表

令和2年9月19日（土）～10月11日（日）〈雨天順延〉　於：平和リース球場・鴨池市民球場

県：平和リース球場（県立鴨池野球場）
市：鹿児島市鴨池公園野球場

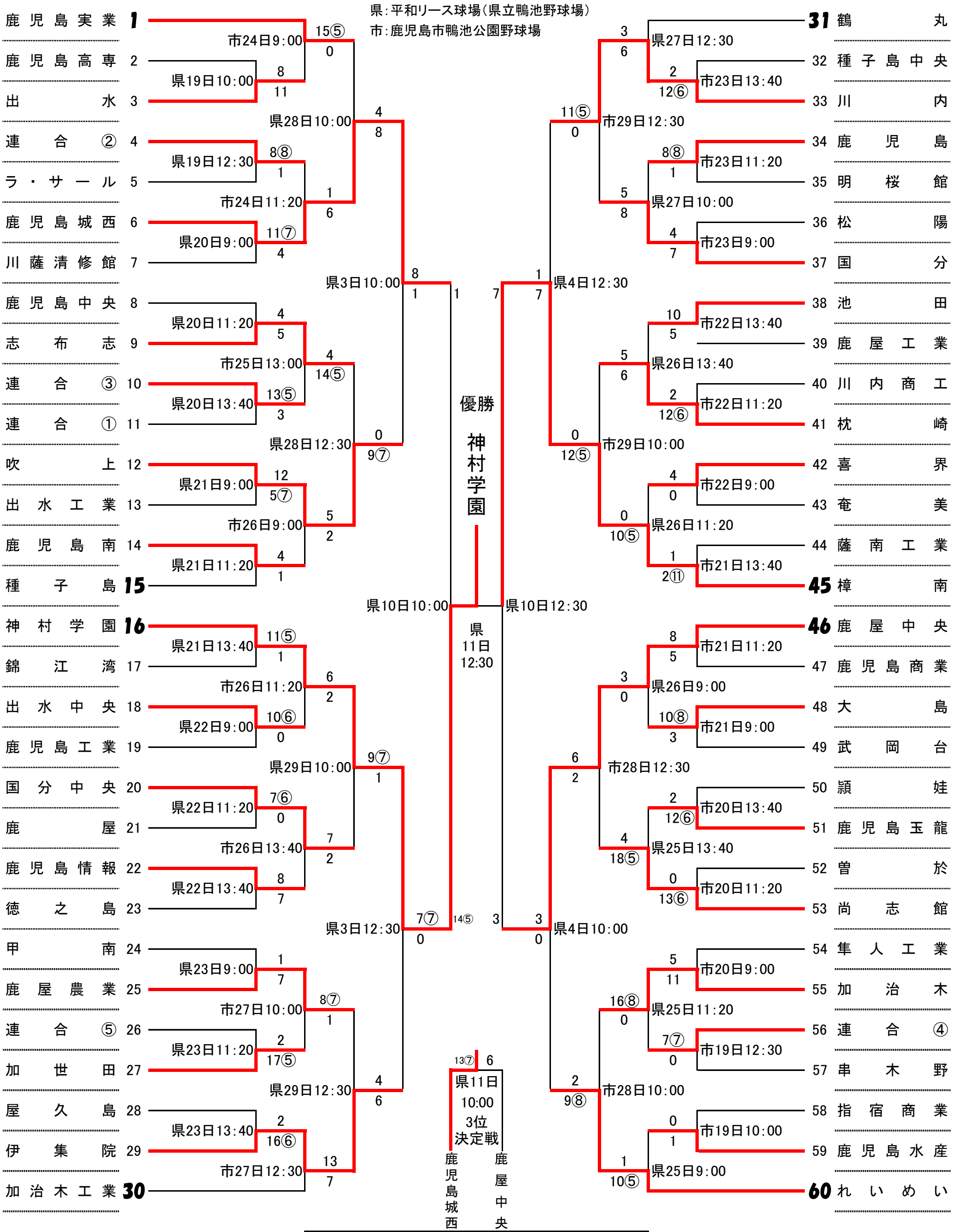

連合①	志學館・鹿児島修学館・鹿高特支
連合②	指宿・川辺
連合③	市来農芸・串良商業・垂水
連合④	出水商業・薩摩中央・鶴翔・鹿児島第一・蒲生
連合⑤	古仁屋・沖永良部